.....1
.....2
1.1 2
1.2 2
1.3 3
1.4 4
..... 4
..... 4
..... 6
..... 6
..... 6
..... 7
.....9
2.1 9
2.1.1 9
2.1.2 9
2.2 10
2.3 11
.....12
3.1 12
3.2 13
3.2.1 13
3.2.2 13
3.2.3 14
3.3 14
.....15
4.1 15
4.2 17
4.2.1 17
..... 17
4.2.3 19
4.2.4 20
.....21
5.1 21

5.2 21
5.3 24
1 26

使用注意事项

-
-
-
-
-
-
-
-
-
-
-
-

光盘

联机电缆

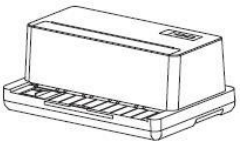

打印机

色带

电源线

说明书

保修卡

合格证

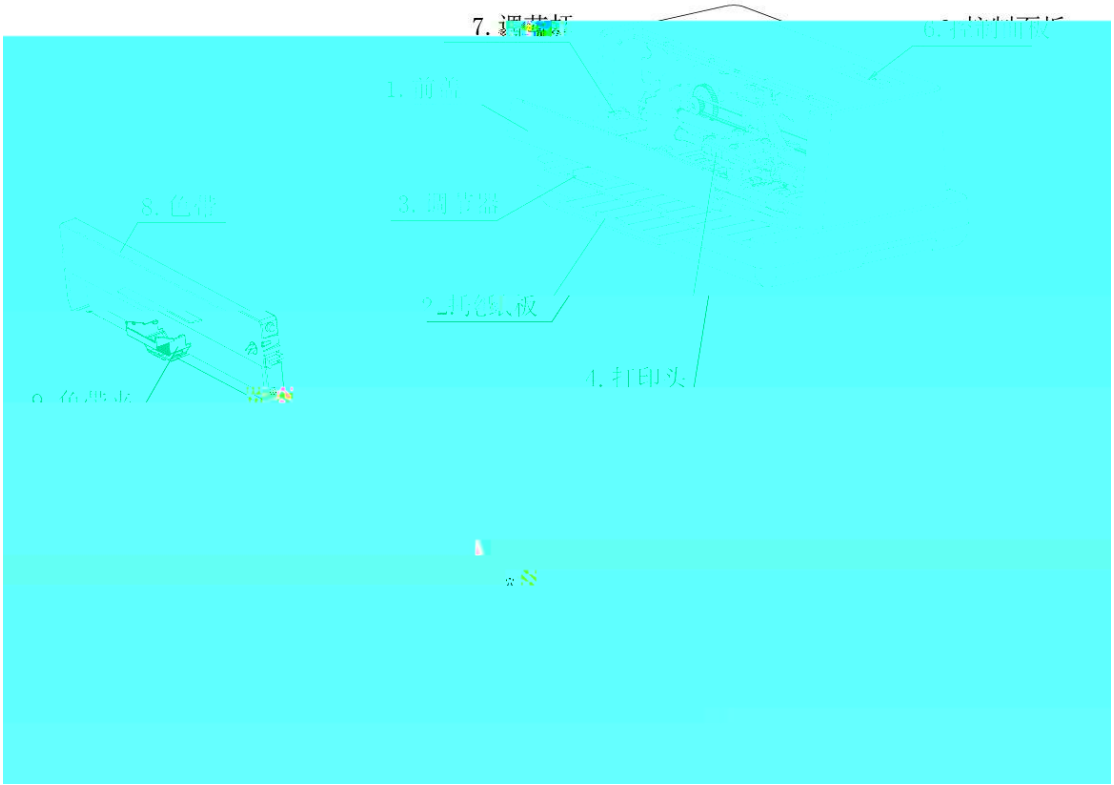

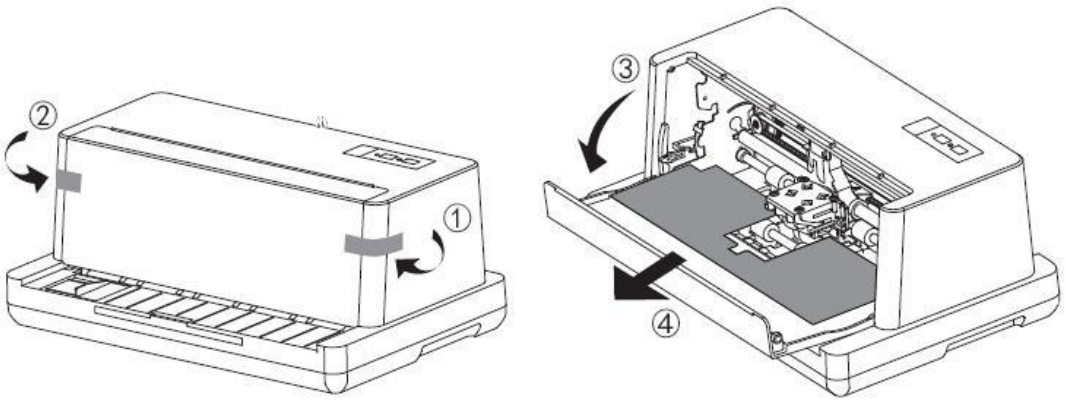
②
①
③
④

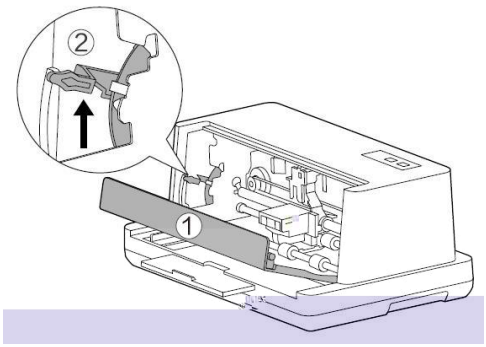
②
①

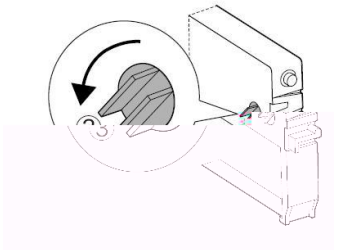
③

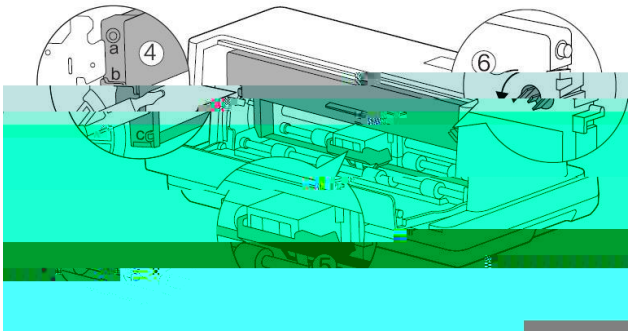
④
a
b
c
⑥

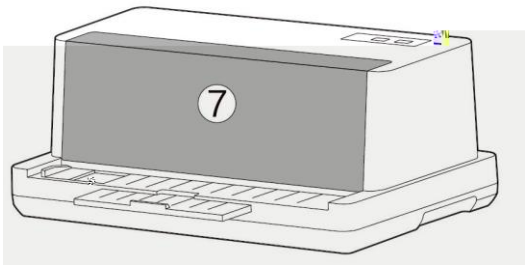
⑦

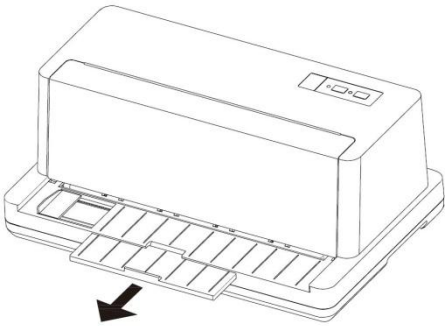

USB USB

USB USB

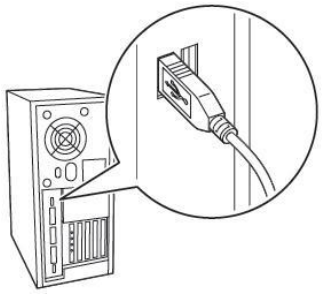

USB

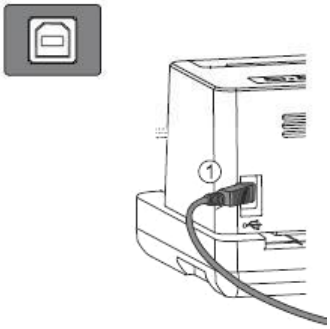

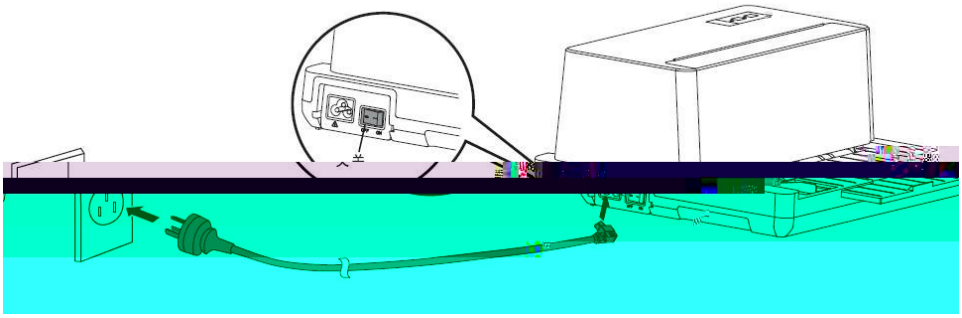

1. 5

2.

1. Windows XP / Vista / 7 / 8 / 10

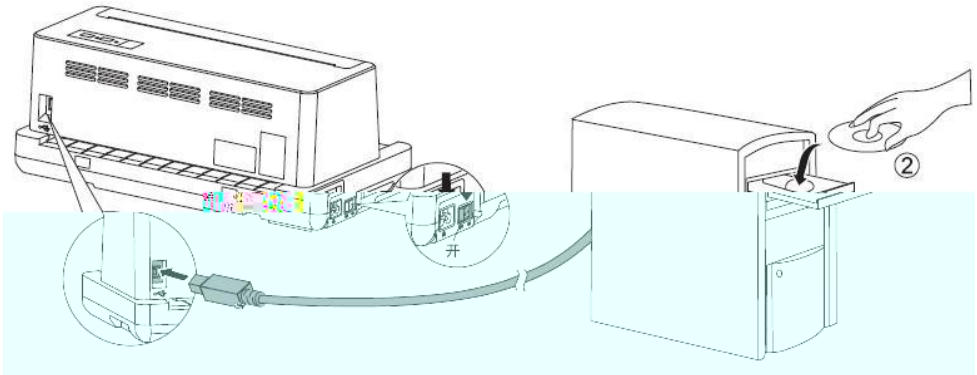

a. DeliDriver.exe

b. 1

c.

d. USB USB

e. ;

OK

2.1.1

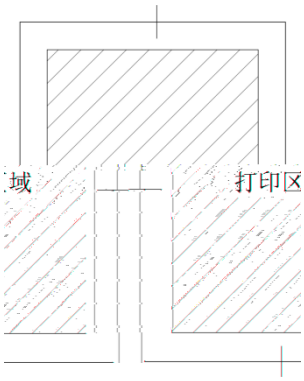

EDS

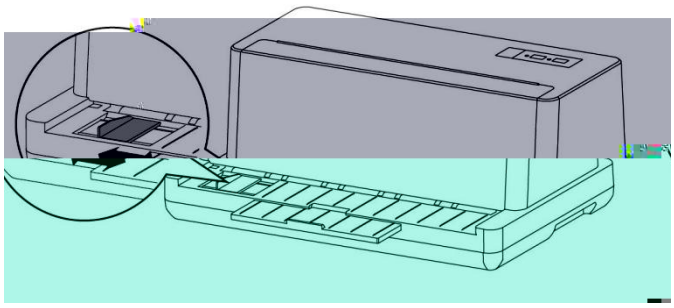

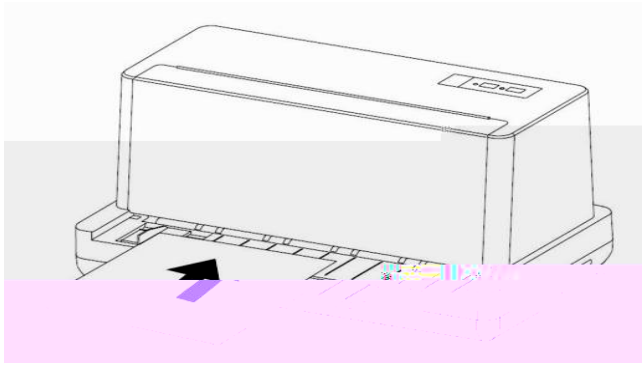

	2 +1	
	3 +2	
	4 +3	
	5 +4	
	6 +5	

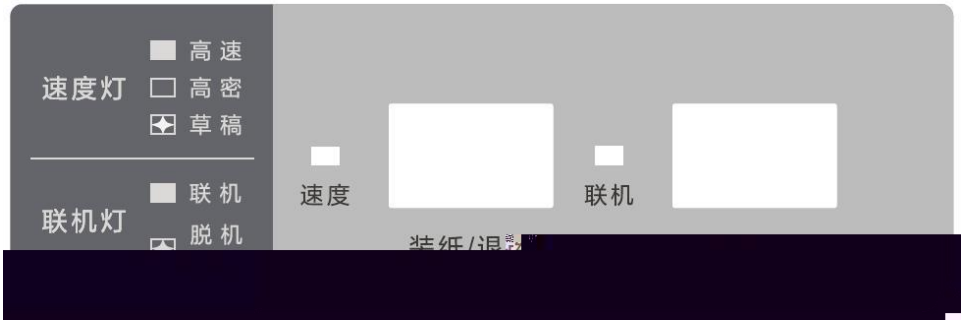
速度灯
高速
高密
草稿
联机灯
联机
脱机
速度
联机

■

■

3.2.1

■

■

3.2.2

■

3.2.3

-
-
-
-
-

EDS DIP

1)
2)
3)
4)

1 /

2 A4

3 /
/

4

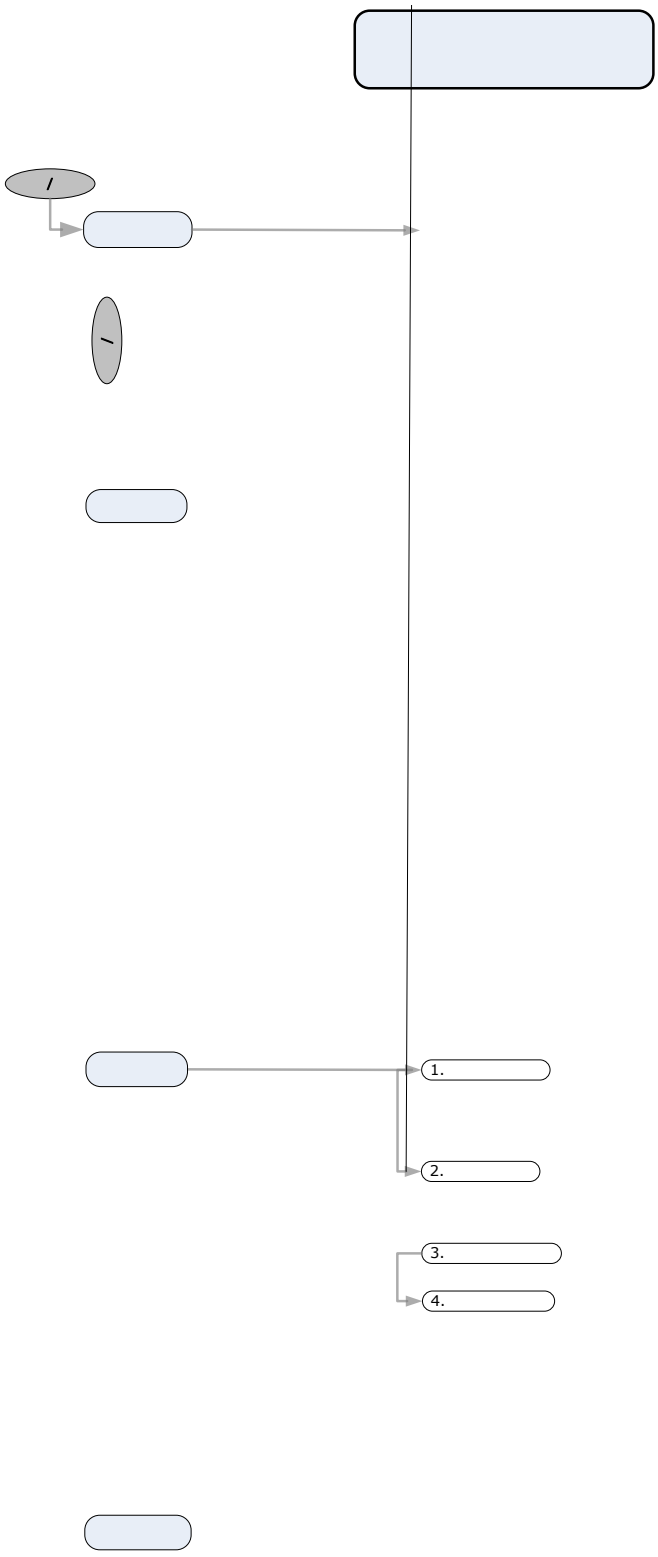
/
1.
2.
3.
4.

4.2.1

4-1

1		-1	-8	8
2		-1	-8	8
3		-1	-8	8

0.5　　1

1.5　　2

①

~

②

75%

3

1 4

3 3

1 4

4.2.3

4-3

1			

2

4.2.4

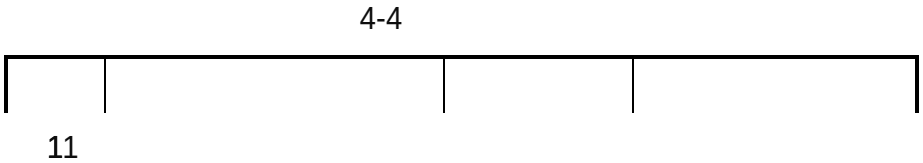

-
-
-

-
-
-
-
-

1.
2.

1

产品中有害物质的名称及含量

部件名称	有害物质					
	铅(Pb)	汞(Hg)	镉(Cd)	六价铬 (Cr(VI))	多溴联苯 (PBB)	多溴二苯醚 (PBDE)
电线	○	○	○	○	○	○
印刷电路板	○	○	○	○	○	○
塑胶	○	○	○	○	○	○
轴，金属轴	×	○	○	○	○	○
[illegible]	○	○	○	○	○	○
[illegible]	○	○	○	○	○	○

[illegible]据SJ/T 11364的规定编制。

[illegible]该有害物质在该部件所有均质材料中的含量均在GB/T 26572规定的限量要求以下。

[illegible]

[illegible]